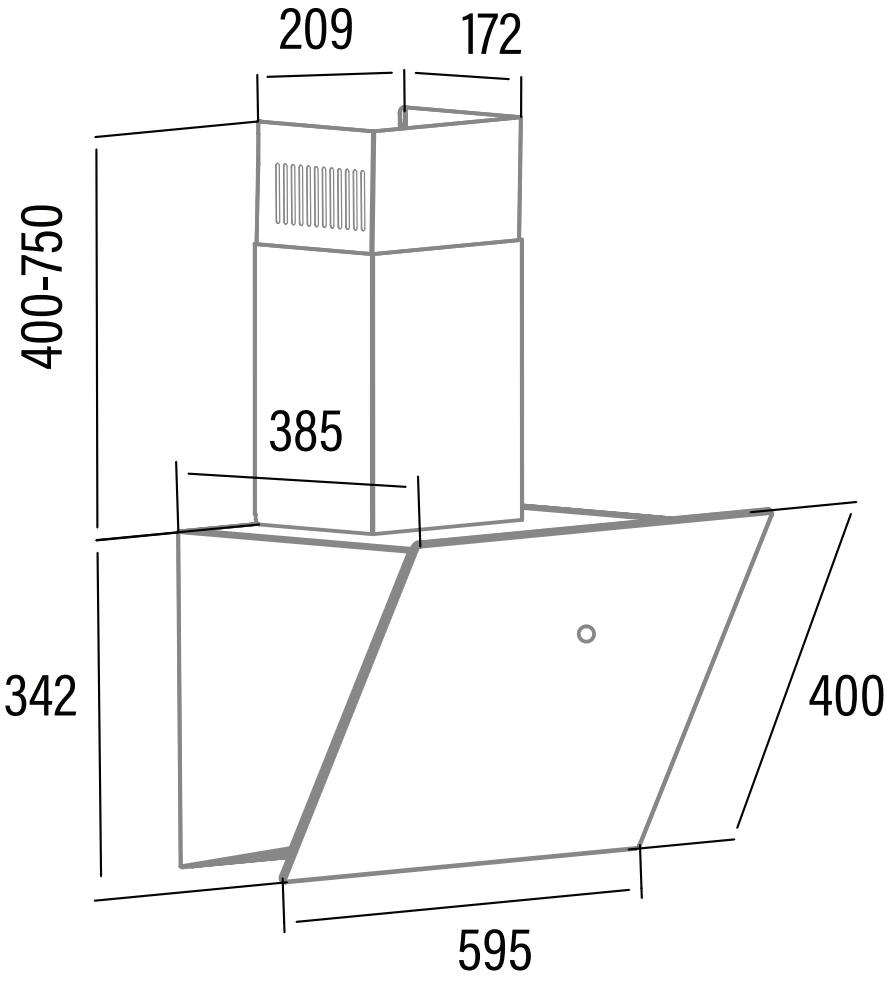www.elektromarkabolt.hu